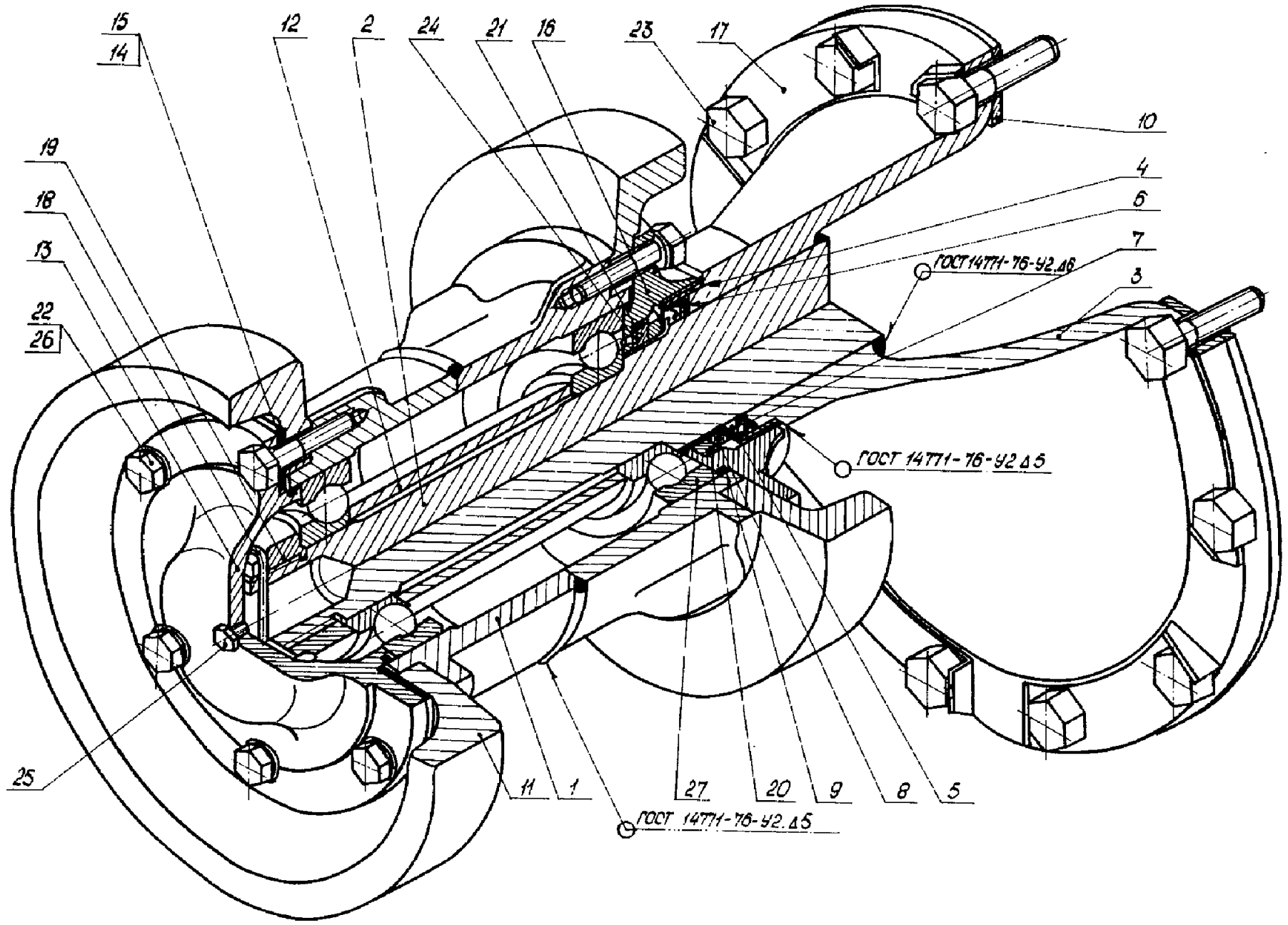

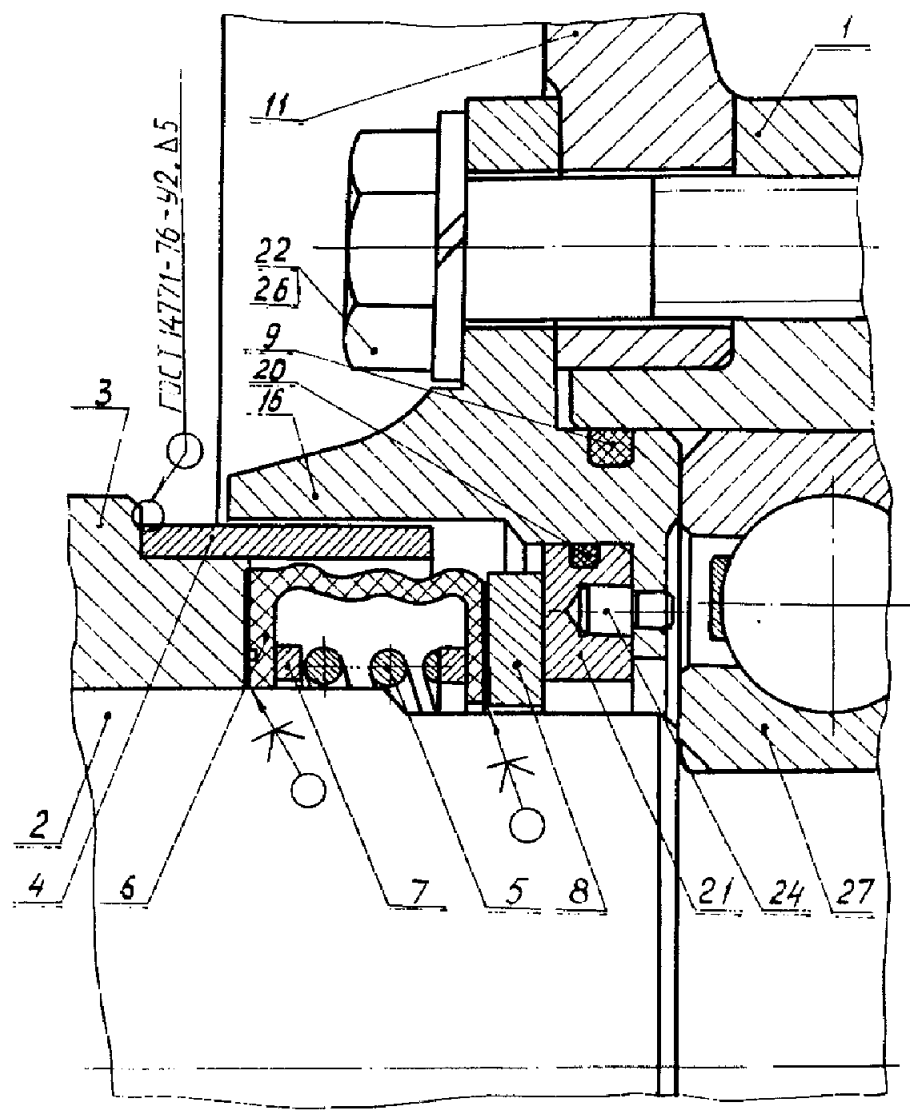

Каток поддерживающий
00-000.06.17.17.00

Каток поддерживающий 00-000.06.17.17.00

Каток предназначен для предохранения гусеницы от сильного провисания и боковых раскачиваний при движении трактора.

В сборочную единицу входят следующие стандартные изделия:

поз. 22 – болт М16×1,5-6g×60.36 ГОСТ 7798-70 (12 шт.);
поз. 23 – болт М24-8g×70.48 ГОСТ 7798-70 (12 шт.);
поз. 24 – опора 7034-0264 С ГОСТ 13440-68 (1 шт.);
поз. 25 – пробка М10×1 ГОСТ 12202-66 (1 шт.);
поз. 26 – шайба пружинная 16.65Г ГОСТ 6402-70 (12 шт.);
поз. 27 – подшипник 313 ГОСТ 8338-75 (2 шт.);

и детали, не имеющие чертежей:

поз. 7 – шайба Ф92×Ф85, S3 Ст3 ГОСТ 380-94 (2 шт.);
поз. 8 – шайба Ф108×Ф85, S6 Сталь 45 ГОСТ 1050-88 (1 шт.);
поз. 9 – кольцо Ф138×Ф128, пластина II, лист ПМБ-М-342504500-1,3 ГОСТ 7338-90 (2 шт.);
поз. 10 – прокладка Ф405×Ф300, S1,5 Ст3 ГОСТ 380-94 (4 шт.);
поз. 14 – прокладка Ф210×Ф140, S0,1 Ст3 ГОСТ 380-94 (3 шт.);
поз. 15 – прокладка Ф210×Ф140, S0,3 Ст3 ГОСТ 380-94 (3 шт.);
поз. 18 – стопор Ф6×100, Сталь 65Г ГОСТ 14959-79 (1 шт.);
поз. 20 – кольцо Ф118×Ф100, пластина II, лист ПМБ-М-342504500-1,3 ГОСТ 7338-90 (1 шт.);

В кронштейн 3 с приваренной втулкой 4 вставляют на 100 мм ось 2 и обваривают угловым швом. На оси 2 монтируется уплотнительное устройство (дет. 5, 6, 7, 8, 20 и 21), крышка 16 с кольцом 9 и опрой 24. Манжета 6 крепится к кронштейну 3 и кольцу 8 клеем 88НП. Затем подшипники 27 и втулку 12 затягивают гайкой 19 со стопором 18.

На подшипники 27 надевают корпус 1 с катком 11. Крепление катка и крышки 16 к корпусу осуществляется болтами 22 с шайбами 26. К другому концу корпуса аналогично крепится второй каток и крышка 13 с пробкой 25, кольчом 20, прокладками 14, 15, 26.

Каток поддерживающий крепится к раме трактора болтами 24 и стопорными планками 17.

Все фаски для внутренней метрической резьбы выполнены по ГОСТ 10549-80 и на чертежах деталей не указаны.

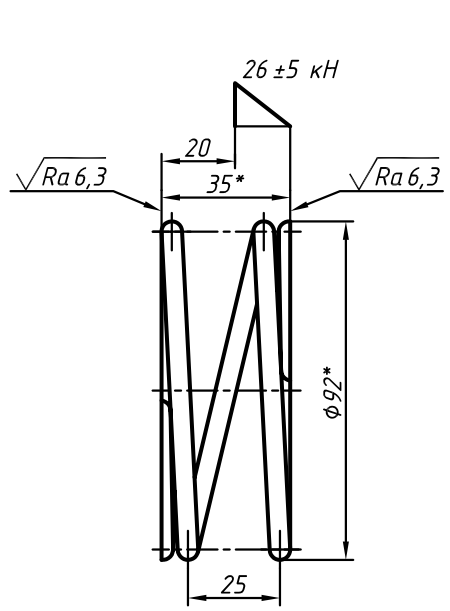

1. Направление витков – любое.
2. Число рабочих витков n=1.
3. Число витков полное n_1=2,7.
4. HRCэ 48...52.
5. Диаметр контрольного стержня D_c=85 мм.
6. *Размеры для справок.

Изм.	Лист	№ докум.	Подп.	Дата	00-000.06.17.17.05		
Разраб.					Пружина	Лит. / Масса	Масштаб 1:1
Пров.						Лист	Листов 1
Т. контр.							
Н. контр.					Проволока II-5,6 ГОСТ 9389-75		
Утв.							

Копировал Формат А4

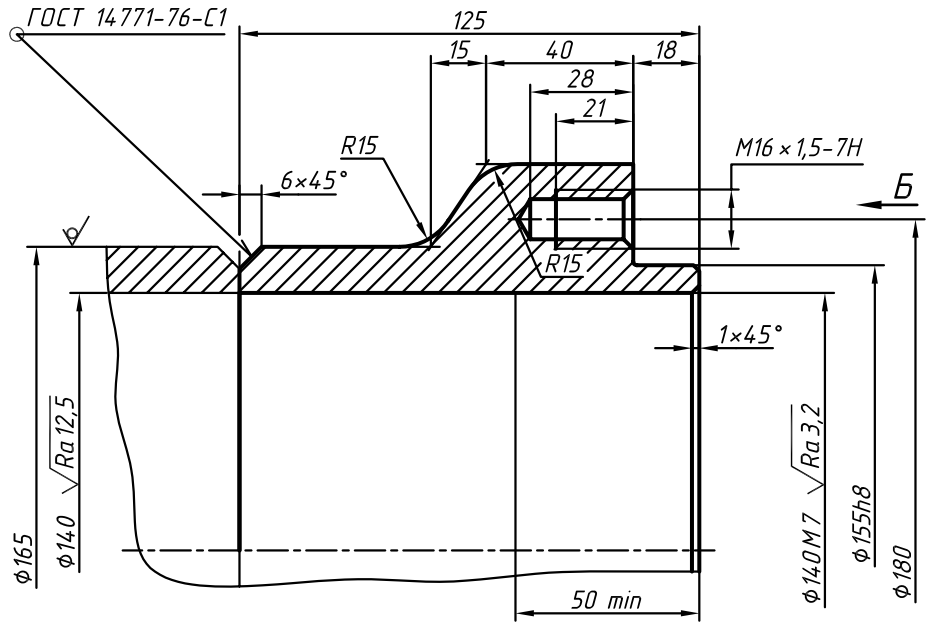

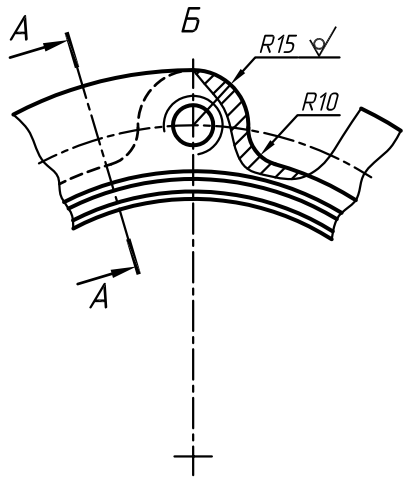

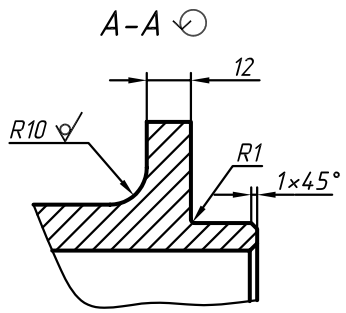

1. Сварить корпус из двух одинаковых половин. Электроды типа Э46 ГОСТ 9467-75.
2. HRCэ 40...45.
3. H14, h14, ±IT14/2.

Изм.	Лист	№ докум.	Подп.	Дата	00-000.06.17.17.01		
Разраб.					Корпус	Лит. / Масса	Масштаб 1:1
Пров.						Лист	Листов 1
Т. контр.							
Н. контр.					Отливка 38ХНЛ-II ГОСТ 977-88		
Утв.							

Копировал Формат А3

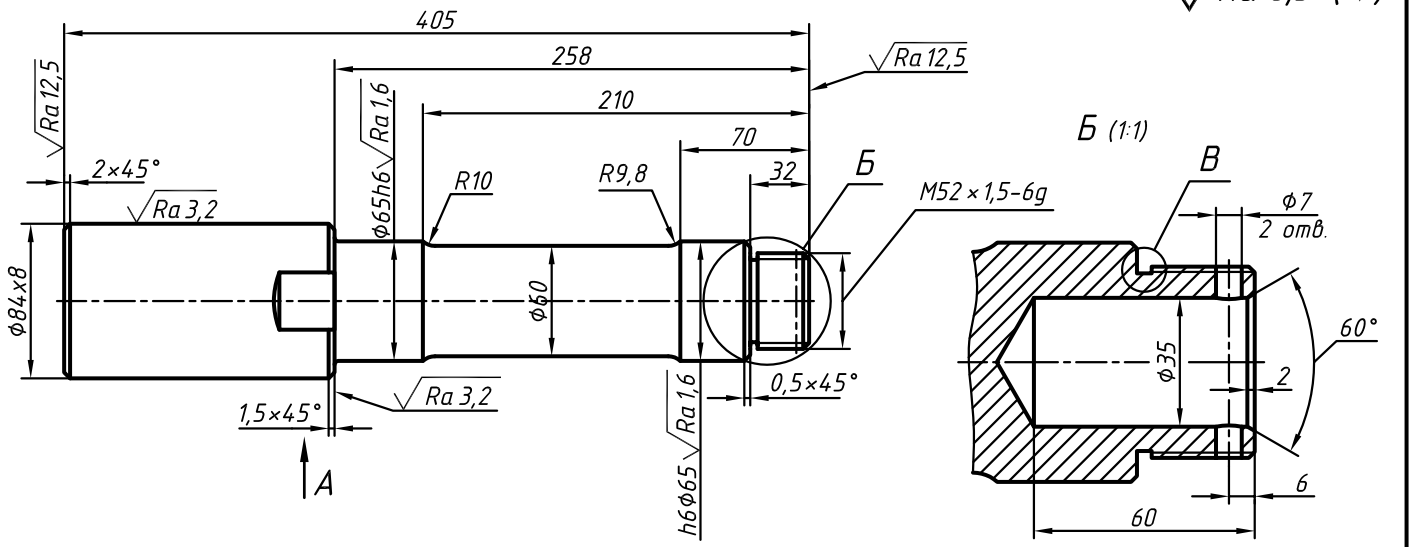

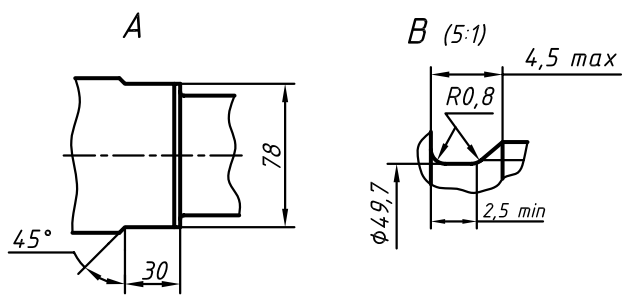

1. HRCэ 40...45.
2. H14, h14, ±IT14/2.

Изм.	Лист	№ докум.	Подп.	Дата	00-000.06.17.17.02		
Разраб.					Ось	Лит. / Масса	Масштаб 1:2
Пров.						Лист	Листов 1
Т. контр.							
Н. контр.					Сталь 38ХС ГОСТ 4543-71		
Утв.							

Копировал Формат А3

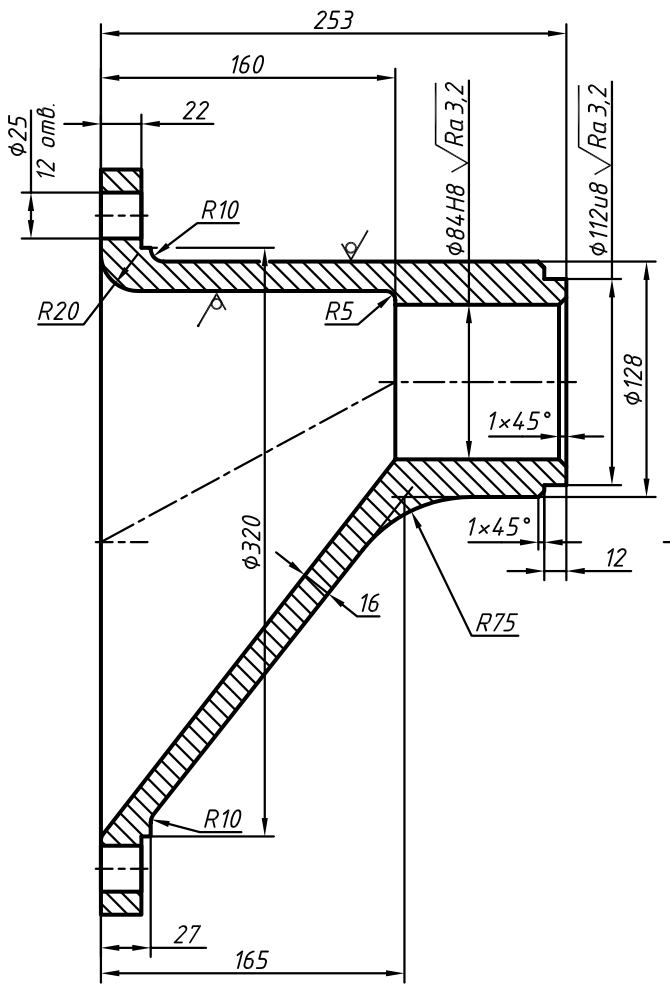

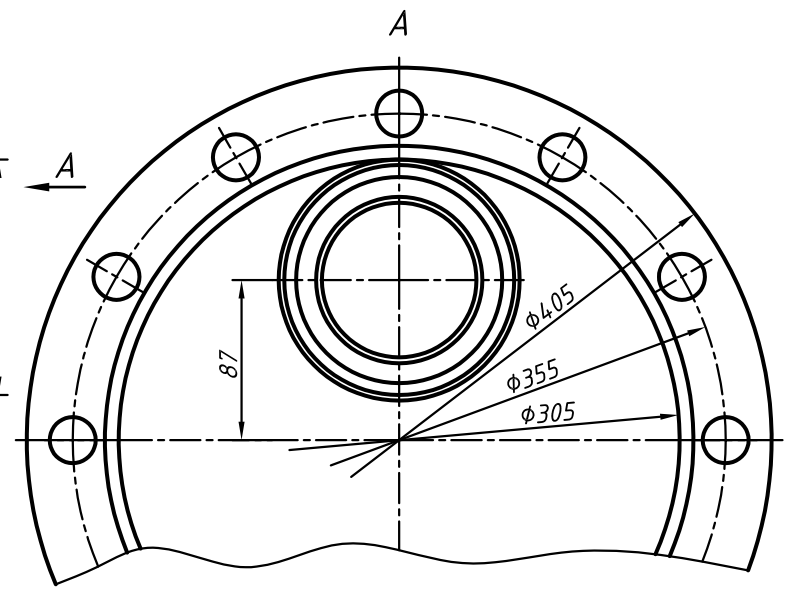

1. HRCэ 40...45.
2. H14, h14, ±IT14/2.

Изм.	Лист	№ докум.	Подп.	Дата	00-000.06.17.17.03		
Разраб.					Кронштейн	Лит. / Масса	Масштаб 1:2
Пров.						Лист	Листов 1
Т. контр.							
Н. контр.					Отливка 38ХНЛ-II ГОСТ 977-88		
Утв.							

Копировал Формат А3

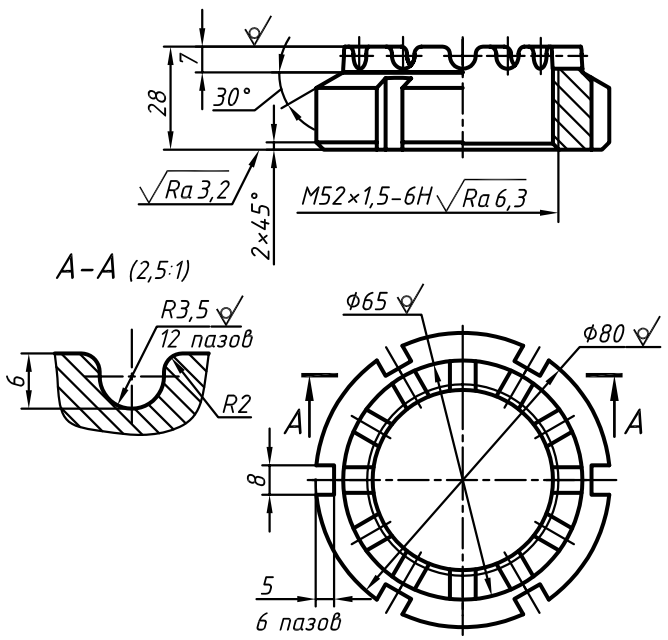

1. HRCэ 40...45.
2. Неуказанные радиусы 2...3 мм, уклоны не более 7°.
3. H14, h14, ±IT14/2.

Изм.	Лист	№ докум.	Подп.	Дата	00-000.06.17.17.19		
Разраб.					Гайка	Лит. / Масса	Масштаб 1:1
Пров.						Лист	Листов 1
Т. контр.					Отливка 38ХСЛ-I ГОСТ 977-88		
Н. контр.							
Утв.							

Копировал Формат А4

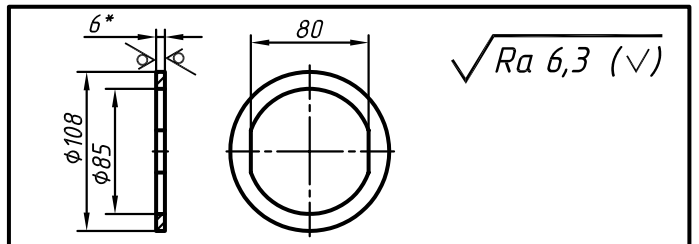

1. H14, h14, ±IT14/2.
2. *Размер для справок.

Изм.	Лист	№ докум.	Подп.	Дата	00-000.06.17.17.08		
Разраб.					Шайба	Лит. / Масса	Масштаб 1:2,5
Пров.						Лист	Листов
Т. контр.					Лист Б-ПН-6 ГОСТ 19903-74 Ст5 сп ГОСТ 14637-89		
Н. контр.							
Утв.							

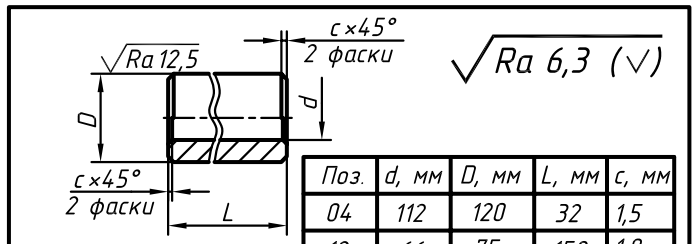

Поз.	d, мм	D, мм	L, мм	c, мм
04	112	120	32	1,5
12	66	75	158	1,0

H14, h14, ±IT14/2.

Изм.	Лист	№ докум.	Подп.	Дата	00-000.06.17.17.04/12		
Разраб.					Втулка	Лит. / Масса	Масштаб
Пров.						Лист	Листов 1
Т. контр.					Ст3 ГОСТ 380-2005		
Н. контр.							
Утв.							

Копировал Формат А5

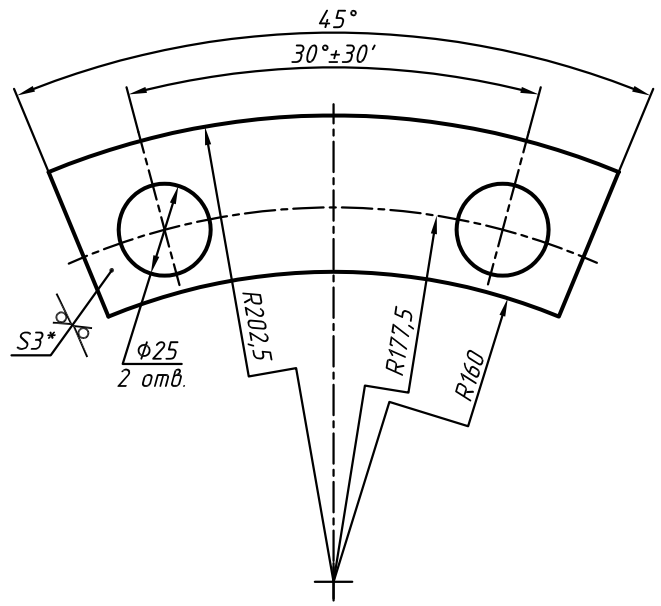

1. H14, ±IT14/2.
2. *Размер для справок.

Изм.	Лист	№ докум.	Подп.	Дата	00-000.06.17.17.17		
Разраб.					Планка	Лит. / Масса	Масштаб 1:1
Пров.						Лист	Листов 1
Т. контр.					Лист Б-ПН-3 ГОСТ 19903-74 ОК360В-IV ГОСТ 16523-97		
Н. контр.							
Утв.							

Копировал Формат А4

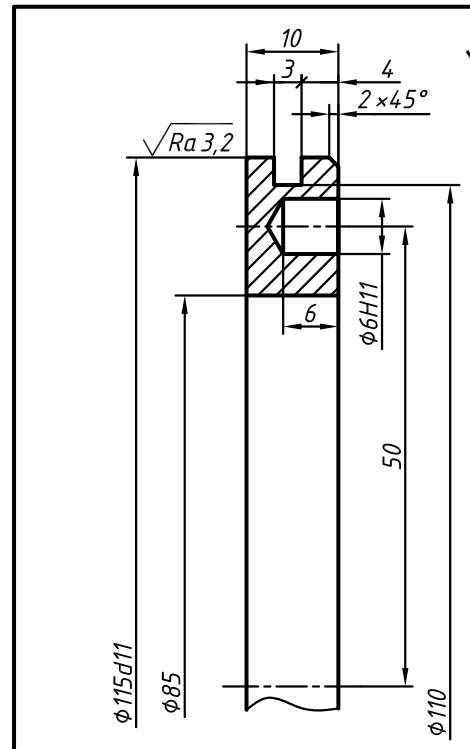

1. HRCэ 40...45.
2. H14, h14, ±IT14/2.

Изм.	Лист	№ докум.	Подп.	Дата	00-000.06.17.17.21		
Разраб.					Кольцо	Лит. / Масса	Масштаб 2,5:1
Пров.						Лист	Листов 1
Т. контр.					Сталь 45 ГОСТ 1050-88		
Н. контр.							
Утв.							

Копировал Формат А4

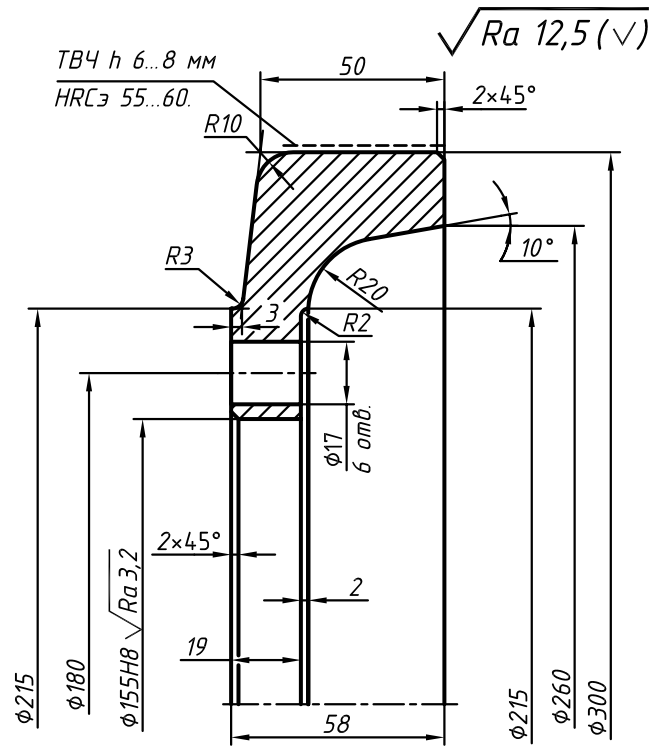

1. HRCэ 49...45.
2. H14, h14, ±IT14/2.

Изм.	Лист	№ докум.	Подп.	Дата	00-000.06.17.17.11		
Разраб.					Каток	Лит. / Масса	Масштаб 1:1
Пров.						Лист	Листов 1
Т. контр.					Сталь 60Г ГОСТ 14959-79		
Н. контр.							
Утв.							

Копировал Формат А4

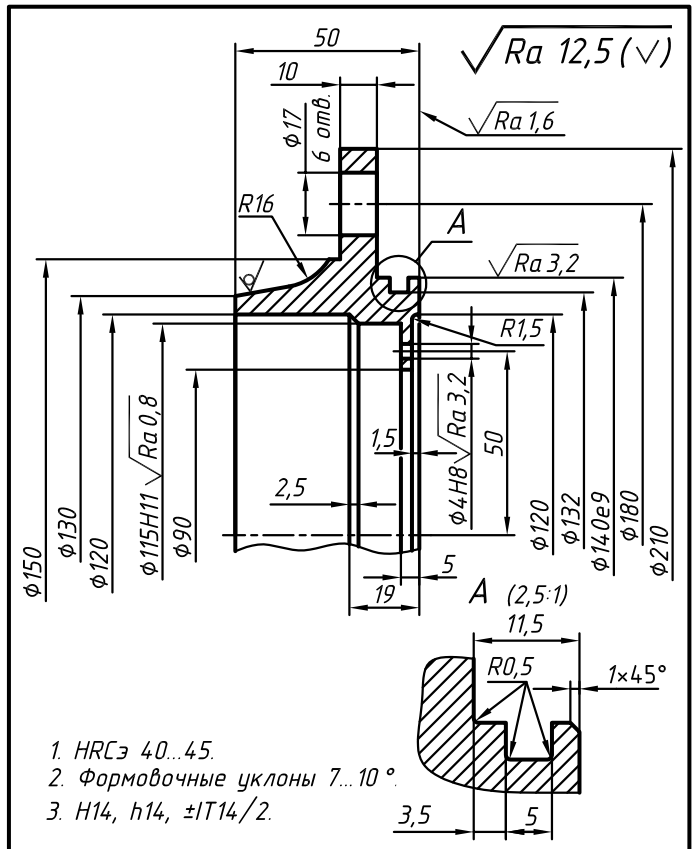

1. HRCэ 40...45.
2. Формовочные уклоны 7...10°.
3. H14, h14, ±IT14/2.

Изм.	Лист	№ докум.	Подп.	Дата	00-000.06.17.17.16		
Разраб.					Крышка	Лит. / Масса	Масштаб 1:1
Пров.						Лист	Листов 1
Т. контр.					Отливка 45ХЛ-I ГОСТ 977-88		
Н. контр.							
Утв.							

Копировал Формат А4

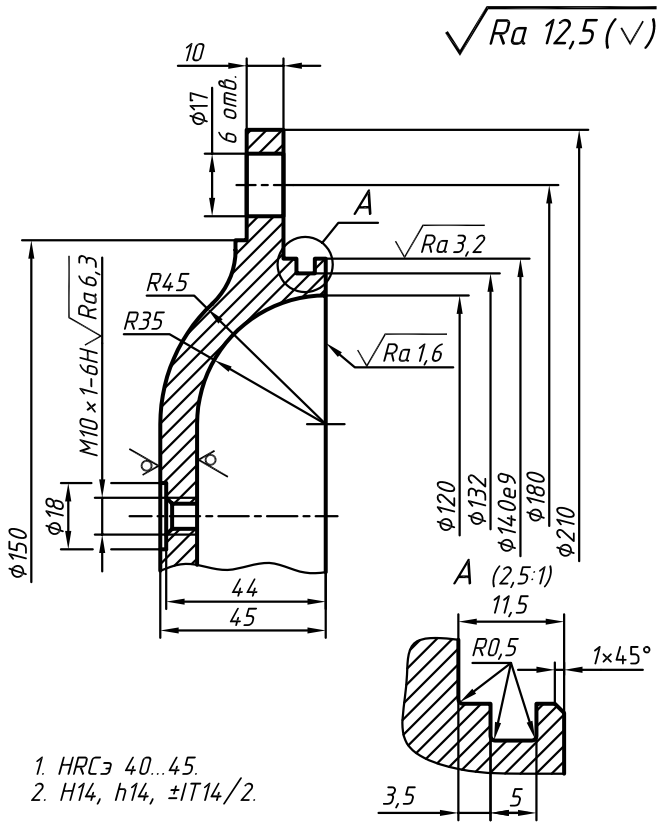

1. HRCэ 40...45.
2. H14, h14, ±IT14/2.

Изм.	Лист	№ докум.	Подп.	Дата	00-000.06.17.17.13		
Разраб.					Крышка	Лит. / Масса	Масштаб 1:1
Пров.						Лист	Листов 1
Т. контр.					Отливка 45ХЛ-I ГОСТ 977-88		
Н. контр.							
Утв.							

Копировал Формат А4

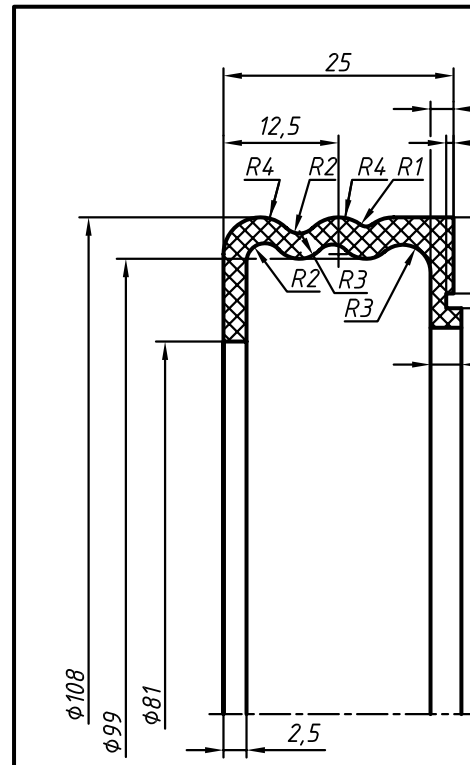

Предельные отклонения размеров определяются прессформой.

Изм.	Лист	№ докум.	Подп.	Дата	00-000.06.17.17.06		
Разраб.					Манжета	Лит. / Масса	Масштаб 2,5:1
Пров.						Лист	Листов 1
Т. контр.					Резина гр. II ГОСТ 8752-79		
Н. контр.							
Утв.							

Копировал Формат А4